Art. 4302N Digital call panel

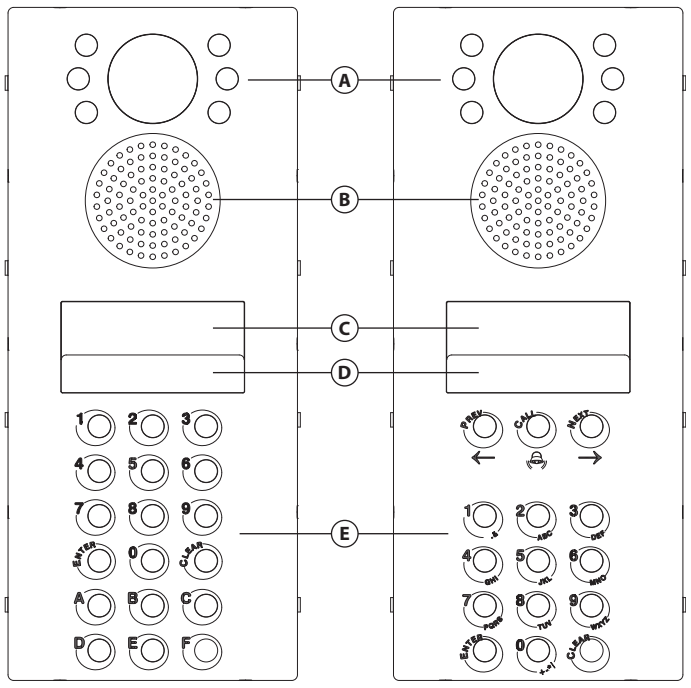

Art. 4302NV **Art. 4302NRV**

Fig. 1

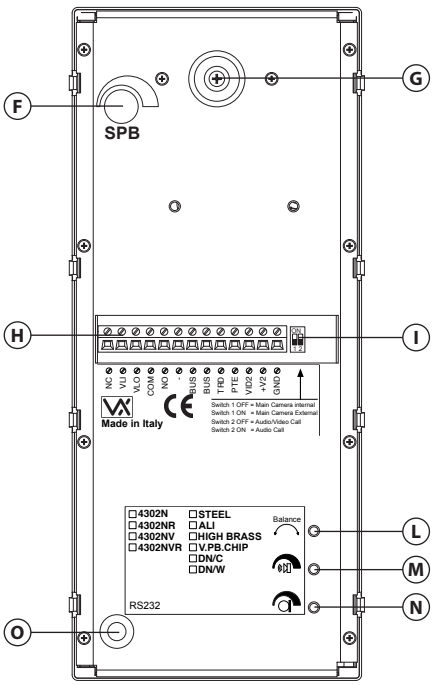

Fig. 2

DESCRIPTION

The digital call panel includes a camera (horizontal and vertical adjustment 10 degrees) with auto iris lens complete with LED's for illumination, a 2 x 16 character LCD display with back lighting, keypad illumination plus a keypad with 15 or 18 push buttons depending on the panel version.

The panel with the repertory name has 15 buttons 3 of which for the repertory management, 10 numeric buttons (**0..9**) plus **ENTER** and **CLEAR**. While the standard panel has 18 buttons, 10 numeric buttons (**0..9**) plus **ENTER** and **CLEAR** and 6 alphabetic buttons (**A..F**).

Both version have speech board (with volume adjustment) facility which guides the visitor through verbal messages. The panel allows the connection of an external coax camera for which provide also the 12Vdc power supply (150mA max).

You can set, between the panel built-in camera and the external, which is the main camera by the switch 1 of the two way dip-switch bank located near the connection terminals: the main camera is the one from which the video came on a call or camera recall, anyway the other camera can be switched by the proper videophone push button.

AVAILABLE VERSIONS

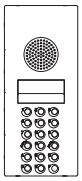

Art. 4302N
Audio only

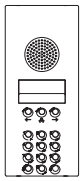

Art. 4302NR
Audio only with repertory name

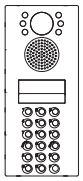

Art. 4302NV
Audio/video

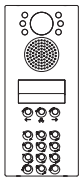

Art. 4302NRV
Audio/video with repertory name

LEGEND

- (A) Camera and illumination LEDs
- (B) Loudspeaker
- (C) Display
- (D) Illumination LEDs for keypad
- (E) Keypad
- (F) Speech board volume
- (G) Camera orientation adjustment
- (H) Connection terminals
- (I) 2 way dip-switch (only switch 1 is used)
- (L) Balance
- (M) Loudspeaker volume
- (N) Microphone volume
- (O) Serial RS-232 connector (for PC connection)

CONTROLS

Speech board volume
Adjust the Speech board volume.
Rotate clockwise to increase or anti-clockwise to decrease.

Balance
Prevent Larsen effect on bidirectional audio conversation.

Loudspeaker volume
Adjust the loudspeaker volume.
Rotate clockwise to increase or anti-clockwise to decrease.

Microphone volume
Adjust the microphone volume.
Rotate clockwise to increase or anti-clockwise to decrease.

PROGRAMMING

The programming of the unit can be carried out from the panel keypad or a PC via RS-232 serial connection and the PC programming software. The programming step 6.3 is only available if the panel is programmed as "MAIN" (main door panel in a system with main entrance and secondary entrances using Art. 2306 exchangers). On systems with main and secondary entrances, panels at the main entrances must be set as "MAIN" while panels at the block entrances must be set as "STAND." (standard). The main door panels call all the apartments on the system so for each apartment the block address (Art. 2306 address) must be programmed in addition to the device address.

PROGRAMMING VIA PANEL KEYPAD

Prg. step	Display	Operation
1	ENTER FLAT NR. <- OR SEARCH ->	The panel is in stand-by. **Press "0" button.**
2	CODE:******	Type the ENGINEER's code (factory default six times "1") to access to the programming menù (the display will show a star for each digit typed). **Press "ENTER" button.**
3	CODE:****** NEW:	If required type a new ENGINEER's code (up to 6 digits). **Press "ENTER" button.**
4	TRADE C.:XXXX NEW:	Type the new TRADE CODE (up to 6 digits)[1] or leave unchanged (if existing). **Press "ENTER" button.**
5	0=STAND. 1=MAIN 0=NEW	Type 0 if the panel is used on system with 1 or more entrances on the same level or on secondary entrances on systems with main and secondary entrances. Type 1 if the panel is used as main entrance on a system with main entrances and secondary entrances. **Press "ENTER" button.**
6	MEM.LOCATION:	Type a memory location to program (1..998)[2] or nothing to jump to programming step 6. **Press "ENTER" button.**
6.1	FLAT:FFFFFF NEW:	Type the new "FLAT CODE" (up to 6 digits) or leave unchanged (if existing). The "FLAT CODE" is the number used by the visitor to call the flat by typing the number into the door panel keypad and pressing enter. **Press "ENTER" button.**
6.2	ID PHONE:II NEW:	Type the new "ID PHONE" (from 1 to 99)[3] or leave unchanged (if existing). The "ID PHONE" is the ID of the unit (intercom or videophone) located inside the flat. **Press "ENTER" button.**
6.3	ID BLOCK:BB NEW:	Type the new "ID BLOCK" (2 digit, from 1 to 15) or leave unchanged (if existing). The "ID BLOCK" is the ID of the block (set on the Art. 2306 relative to the block) to which the unit (intercom, videophone or relay) is connected. This setting is available only when main mode is set. **Press "ENTER" button.**
6.4	DOOR CODE:DDDDDD NEW:	Type the new "DOOR CODE" (up to 6 digits) or leave unchanged (if existing). The "DOOR CODE" is the code that allows the user to open the door from the outside by typing it in at the door panel keypad. (Pressing CODE followed by the code and then enter). **Press "ENTER" button.**
6.5	USER NAME: UUUUUUUUUUUUUUU	Type the new "USER NAME" (up to 16 characters) or leave unchanged (if existing). The "USER NAME" is the name shown when the visitor use the repertory name facility (only on Art. 4302NR). **Press "ENTER", the programming goes back at the beginning of point 6.**
7	SPEECH TIME:SSS	Type the new "SPEECH TIME" (up to 3 digits in seconds) or leave unchanged (if existing). This is the duration of the conversation time. When the speech time expire the conversation is automatically closed. **Press "ENTER" button.**
8	DOOR TIME:DDD	Type the new "DOOR TIME" or leave unchanged (if existing). This is the duration of door open relay actuation. The relay will activate for the time specified by this value. **Press "ENTER" button.**
9	DEVICE N:NN	Type the new "DEVICE NO" (from 1 to 15) or leave unchanged (if existing). This is an unique identifier for the panel. It is used for camera recall operation (see videophone instructions). **Press "ENTER" button.**
10	1=ENG, 2=IT, 3=ESP 4=POR, 5=FR, 6=GER	The display shows the selected language by the relevant number underlined. Type the number relevant to the required language or leave it unchanged. **Press "ENTER" button.**
11	1=NO, 2=ST, 3=CMB SPEECH BOARD	The display shows the selected speech board operation mode[4] by the relevant number underlined. Leave unchanged or type the number relevant to the operating mode required. **Press "ENTER" button.**
12	TEST MODE: 1-2, ENTER=END	Choose the required test mode[5] to test or press "ENTER" to exit programming. **Press "ENTER" button.**

Notes

1 The trade code is the door opening code reserved to periodic visitors like postman, milkman etc. The trade code only works if the TRD input is shorted to ground.

2 Memory locations "0" and "999" are reserved to store respectively the "stand-by logo" and the "switched logo" that are two message of 16 characters each that are alternatively shown on the display when the unit is in stand-by mode. These messages may be customized to provide help to the visitors.

3 The ID PHONE is the binary address of the unit set on the 8 way dip-switch.

4 In mode one the speech board is disabled, in mode 2 the numbers are said digit by digit while in mode 3 the numbers are said as per pronunciation.

5 Each of the 2 test modes make a call to the intercoms/videophones stored in memory to check if it answers. In mode 1 the unit performs a quick test without switching on the intercoms/videophones and exits the test when the first error is encountered (the display shows the related error code (see table below). In mode 2 it makes the same tests as mode 1 but when an error is encountered it is signalled for 5 seconds with the error code then the test continues until all apartments are tested.

TEST MODE: ERROR CODES TABLE

Code	Message / Description
1	Called User not available in the system: the device related to the user is not recognized in the system.
2	Called User is present but does not answer: the device related to the user is recognized in the system but does not answer.
3	Other transmissions recognized on the BUS: because of an intercommunicating conversation or a call from another door panel.
4	Called User in privacy mode: the intercom/videophone called is in "privacy" mode.
5	The end of conversation is not recognized: The intercom/videophone related to the user does not recognize the end of conversation.

TO SET MAIN CAMERA & AUDIO/VIDEO CALL

The main camera is the door panel built-in camera: during a call or a camera recall the video shown by the monitor is the video coming from the door panel built in camera. To switch to the external camera (if connected) operate the videophone proper button.

The main camera is the external camera: during a call or a camera recall the video shown by the monitor is the video coming from the external camera. To switch to the door panel built-in camera operate the videophone proper button.

The call starts the video and the audio (default position for audio/video door panels).

The call starts the audio only (when an audio panel is used in a video door entry system, this option avoid that a call from the audio panel switches on the monitor of the called videophone).

CAMERA NOTES

⚠ **PRECAUTIONS ON THE CAMERA**

- **Please note that OPENING THE MODULE WILL INVALIDATE THE WARRANTY. In addition, any dust ingress could COMPROMISE THE IMAGE QUALITY.**
- **REMOVE THE PROTECTIVE FILM ONLY AFTER INSTALLATION AND SUCCESSFUL TESTING HAS TAKEN PLACE to avoid scratches that could AFFECT THE IMAGE QUALITY.**

FIELDS OF VIEW

The fields of view for standard camera are 55° for vertical angle and 115° for horizontal angle while for Wide Angle camera are 80° for vertical angle and 170° for horizontal angle.

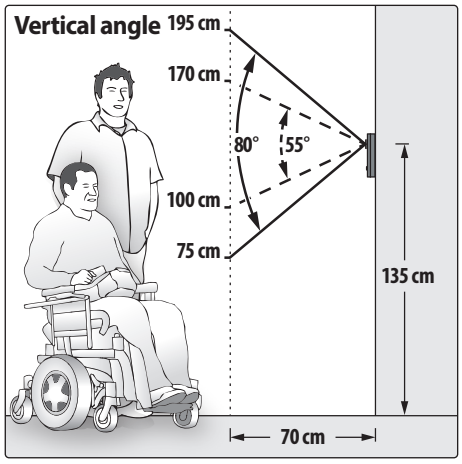

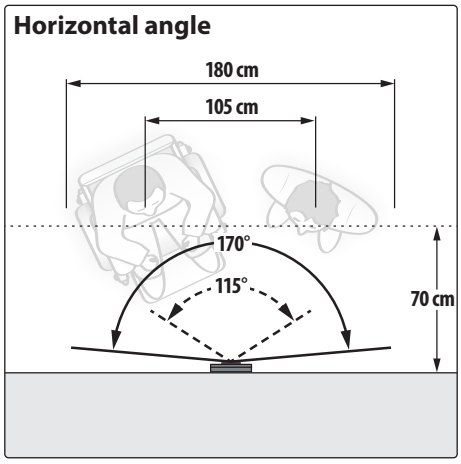

– – – – Standard camera ——— Wide Angle camera

MAXIMUM ILLUMINATION DISTANCE FROM CAMERA AT NIGHT

The illumination LED's within the camera will illuminate the visitor when they are within 50 cm of the camera.

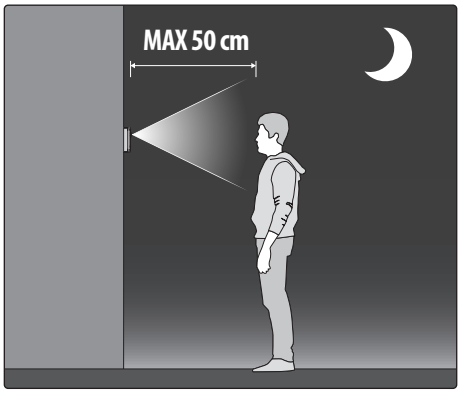

CONNECTION TERMINALS SIGNALS

NC	Built-in relay "normally closed" contact	**Max 12-24 Vac/dc 3A**
VLI	Signal used for electric lock opening in "capacitor discharge" mode	
VLO		
COM	Built-in relay "common" contact	
NO	Built-in relay "normally open" contact	**Max 12-24 Vac/dc 3A**
–	Ground signal	
BUS	Bus connection terminals	
BUS		
TRD	Active low "Time Clock" signal. When active the "trade code" is enabled	
PTE	Active low "Push to Exit" signal. When activated switches the built-in "door open" relay	
VID2	Video signal input (Coax centre core)	
+V2	12Vdc 150mA max output to supply the external camera if necessary	
GND	Video signal ground (Coax screen and 0V to camera)	

CLEANING OF THE PLATE

Use a clean and soft cloth. Use moderate warm water or non-aggressive cleansers.

Do not use:

- abrasive liquids
- chlorine-based liquids
- metal cleaning products
- antioxidant products

TECHNICAL SPECIFICATIONS

Housing and mounting:	2 modules 4000 Series modular system
Camera resolution :	976 x 496 pixel, PAL - 700TV line
Push buttons:	18 (Art. 4302N - Art. 4302NV) 15 (Art. 4302NR - Art. 4302NRV)
Programming:	Through keypad or via PC
Controls:	Speech board volume Balance Loudspeaker volume Microphone volume
Interfaces:	RS-232 for PC connection
Memory:	Up to 998 users Up to 100 apartments (max 100 devices)
Power consumption:	Stand-by: 50mA Operating 150mA Peak: 200mA
Working voltage:	Supplied by the BUS line
Working temperature:	-20 +60 °C

⚠

INSTALLATION WITH 4000 SERIES FLUSH OR SURFACE MOUNTING UNIT

In order to proceed with the panel installation with Art. 4852 or Art. 4882, remove the cross bar (A) from the support frame as indicated in the picture.

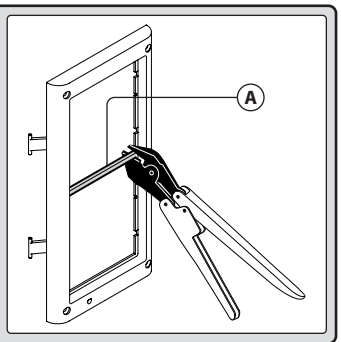

General directions for installation

CABLE TYPES AND CROSS SECTIONAL AREAS

The VX2300 digital system can use several types of cables but depending on their specification will allow different distances up to 400 meters maximum. **We do not recommend the use of shielded cables** because of the high eddy capacitance. It is also not advised to double up on cables as this will also increase the capacitance. The following tables specify values of resistance, capacitance and maximum distances achievable for several types of cables (capacitance and resistance values are referring to 100 metres of cable).

DISTANCE TABLE WITH PASSIVE DISTRIBUTION OF THE VIDEO SIGNAL (318S/318)

Cable	Sect. (mm2)	Resistance[1]	Capacity[2]	A[3]	B+C[3]	A+B+C[4]	Max Cable[4]
Videx cm2	1.00	2.5Ω	5.0nF	150	100	250	800
Telephone	0.28	6.5Ω	5.5nF	75	60	135	800
UTP Cat.5 (only one pair)	0.22	8Ω	4.9nF	60	40	100	800
Single-wire	0.8/1	2.5Ω	10nF	40	25	65	400

DISTANCE TABLE WITH ACTIVE DISTRIBUTION OF THE VIDEO SIGNAL (317/319)

Cable	Sect. (mm2)	Resistance[1]	Capacity[2]	A[3]	B[3]	C[3]	A+B+C[4]	Max Cable[4]
Videx cm2	1.00	2.5Ω	5.0nF	200	200	50	450	800
Telephone	0.28	6.5Ω	5.5nF	100	100	40	240	800
UTP Cat.5 (only one pair)	0.22	8Ω	4.9nF	80	80	30	190	800
Single-wire	0.8/1	2.5Ω	10nF	50	50	25	125	400

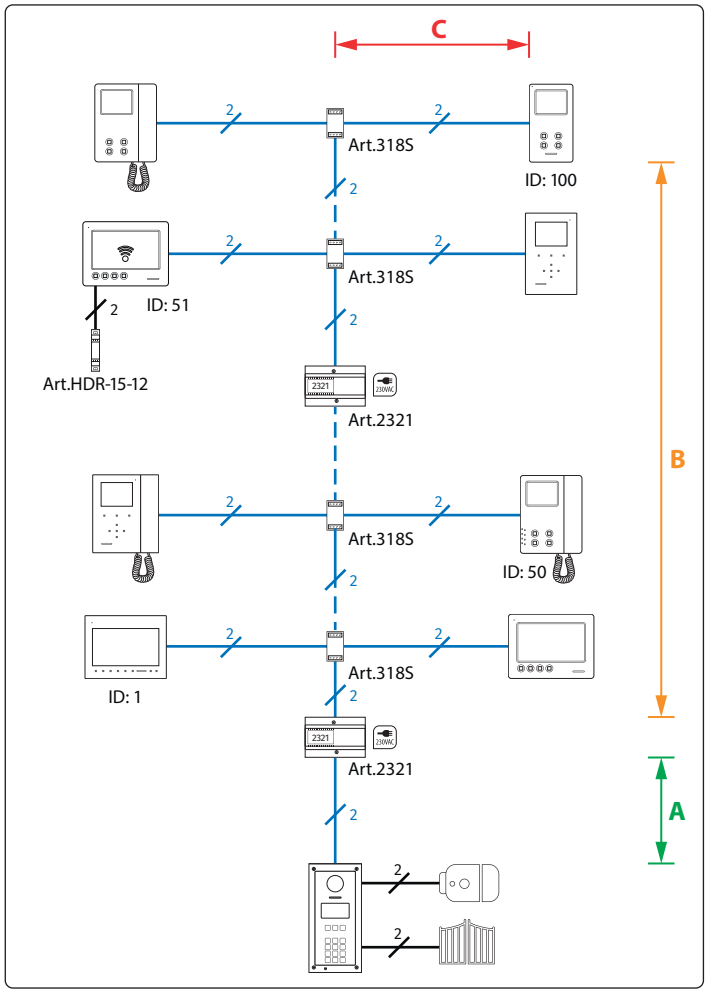

1. Maximum cable resistance per 100 metres.
2. Maximum cable capacitance per 100 metres.
3. Maximum length in metres of the cable section from the outgoing point to the incoming point.
4. Maximum distance in metres, adding the sections of cables involved, in the call between the outdoor station and the destination video-intercom.
5. Maximum overall cable quantity in metres used in the system. In the presence of block exchangers, Art. 2306, it is permitted to use a larger amount of cable as long as, for each block, the total of the cable used to connect the blocks plus the total of the cable used in the block never exceeds 800 metres: For example using CM2 cable, if in an installation with 3 secondary blocks 200 metres of cable have already been used to connect the main outdoor stations and blocks, within each block up to 600 metres of cable may be used for a total of 200+600+600+600 = 2000 metres of cable.

NOTE:

- It is strongly advices **not to use shielded cables** due to the increased capacitance which can cause video quality and data transmission issues.
- In the case of multipair cables (UTP Cat.5/6) use only one twisted pair of the 4 pairs available.
- For the routing of cables on the system it is necessary that the cables are **ran separately from any power lines** or other high voltages in general, otherwise, direct exposure to electromagnetic interference could cause noise in the audio/video signal and loss of functionality in digital communication. Where it is necessary to reuse existing cables, it may be necessary to use active bus splitters such as Art. 317 and Art. 319.

BUS DEVICE SETUP AND VIDEO DISTRIBUTION

- When changing dip switch settings, disconnect the device from the bus for a minimum of 1 minute to allow the unit to fully discharge.
- When you have more than one device in the same apartment, all the devices must be connected to the same video distributor (Art. 317 or Art. 319): this means that you cannot use two video distributors Art. 318 for one apartment where you have 4 videophones/intercoms.
- After completing the installation proceed to testing. The video level gain can be adjusted at several points including distributors, entrance exchanger and bus boosters.

General directions for installation

HOW TO CONNECT A LOCAL POWER SUPPLY

The diagram to the right shows how to connect a local power supply when required (i.e. when you have 4 video-phones with the same address that must be switched on at the same time).
In these cases switch 4 of **SW3** must be set to the ON position.

⚠ **NOTE! OBSERVE CONNECTION POLARITIES AS SHOWN IN THE DIAGRAM.**

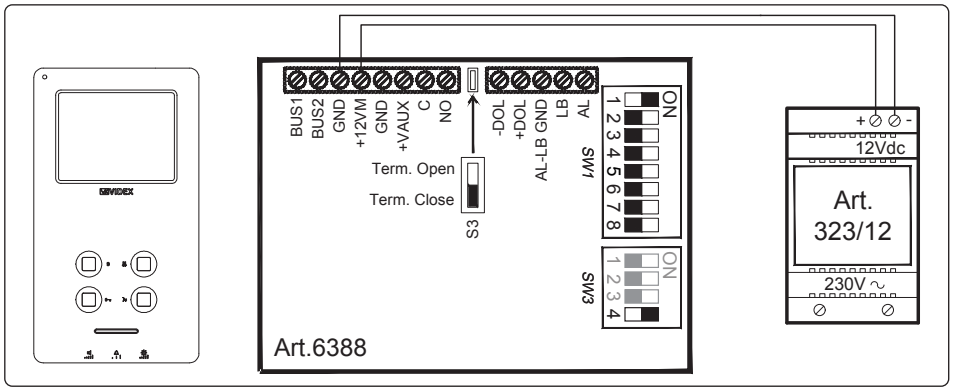

ADDRESSES 1..99 TABLE FOR DIP-SWITCH BANKS WITH ON POSITION UP

■ = ON ▯ = OFF

1	20	40	60	80
2	21	41	61	81
3	22	42	62	82
4	23	43	63	83
5	24	44	64	84
6	25	45	65	85
7	26	46	66	86
8	27	47	67	87
9	28	48	68	88
10	29	49	69	89
11	30	50	70	90
12	31	51	71	91
13	32	52	72	92
14	33	53	73	93
15	34	54	74	94
16	35	55	75	95
17	36	56	76	96
18	37	57	77	97
19	38	58	78	98
	39	59	79	99

Art. 4302N Pannello digitale

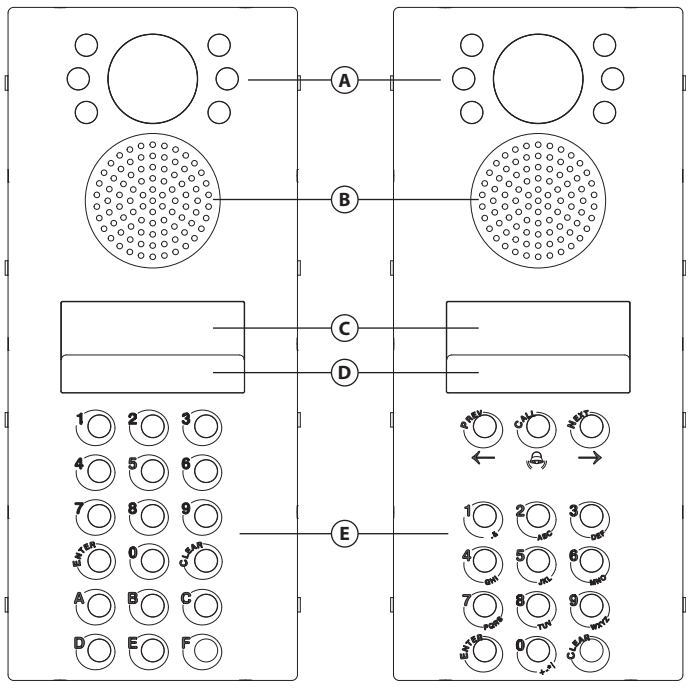

Art. 4302NV **Art. 4302NRV**

Fig. 1

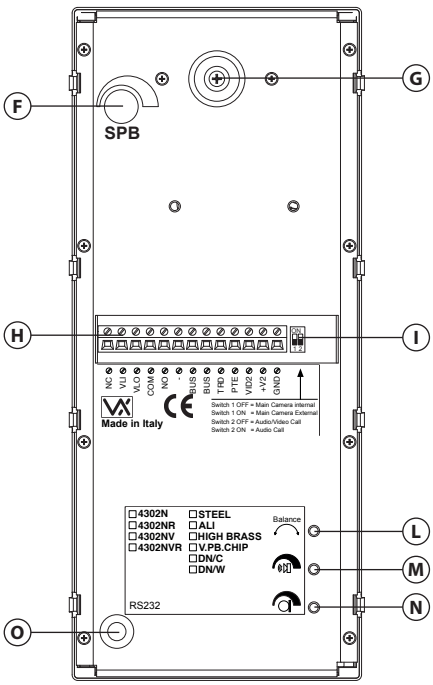

Fig. 2

DESCRIZIONE

Il pannello digitale include una telecamera (10° gradi di orientamento in verticale e orizzontale) autofocus completa di LED d'illuminazione, un display LCD retroilluminato da 2 righe per 16 caratteri, i LED d'illuminazione tastiera e una tastiera da 15 o 18 tasti in base alla versione del pannello.

La versione con repertorio nomi ha 15 pulsanti 3 dei quali per la gestione del repertorio nomi, 10 pulsanti numerici (**0..9**) più i tasti **ENTER** e **CLEAR**, mentre la versione standard dispone di 18 pulsanti di cui 10 numerici (**0..9**), **ENTER** e **CLEAR** e 6 pulsanti alfabetici (**A..F**).

Entrambe le versioni hanno l'opzione della sintesi vocale con regolazione del volume. Il pannello consente di collegare una telecamera esterna coassiale per la quale fornisce anche una alimentazione +12Vdc (150mA max).

Tramite lo switch 1 del dip-switch a 2 vie si può stabilire quale telecamera (tra quella incorporata nel pannello e quella eventualmente collegata come esterna) deve essere prioritaria: la telecamera prioritaria è quella il cui video viene mostrato al momento della chiamata o auto-accensione; è possibile comunque commutare verso la telecamera secondaria agendo sull'opportuno pulsante del videocitofono.

VERSIONI DISPONIBILI

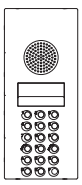

Art. 4302N
Solo audio

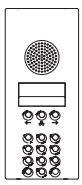

Art. 4302NR
Solo audio con repertorio nomi

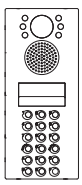

Art. 4302NV
Audio/video

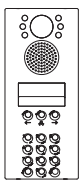

Art. 4302NRV
Audio/video con repertorio nomi

LEGENDA

- (A) Telecamera e LED di illuminazione
- (B) Altopralante
- (C) Display
- (D) LED di illuminazione tastiera
- (E) Tastiera
- (F) Volume speech board
- (G) Regolazione orientamento telecamera
- (H) Connection terminals
- (I) Dip-switch 2 vie (solo switch 1 in uso)
- (L) Bilanciamento
- (M) Volume altopralante
- (N) Volume microfono
- (O) Connettore seriale RS-232 (per collegamento al PC)

REGOLAZIONI

Volume speech board
Regolazione del volume della speech board.
Ruotare in senso orario per aumentare o antiorario per diminuire

Bilanciamento
Previene l'effetto Larsen su conversazione audio bidirezionale.

Volume altoparlante
Regolazione del volume dell'altopalralte.
Ruotare in senso orario per aumentare o antiorario per diminuire

Volume microfono
Regolazione del volume del microfono.
Ruotare in senso orario per aumentare o antiorario per diminuire

PROGRAMMAZIONE

L'unità può essere programmata da tastiera o da Personal Computer tramite connessione seriale RS-232 e apposito software. La voce di programmazione 6.3 è presente solo se il pannello viene programmato come "MAIN" (posto esterno principale in sistema con ingressi principali e blocchi secondari separati dal BUS principale tramite scambiatori Art. 2306). Nel caso di sistemi con posto esterno principale e blocchi secondari con portiere digitale, solo i portieri agli ingressi principali devono essere programmati come "MAIN" (passo di programmazione 5): il portiere principale, dovendo chiamare tutte le unità (citofoni/videocitofoni/relè) presenti nel sistema, deve essere programmato impostando per ciascuna unità oltre all'indirizzo anche l'indirizzo di blocco.

PROGRAMMAZIONE TRAMITE TASTIERA

Fase	Display	Descrizione
1	ENTER FLAT NR. <- OR SEARCH ->	L'unità è a riposo (stand-by). **Premere il taso "0".**
2	CODE:******	Digitare il codice di accesso (impostazione di fabbrica 6 volte "1") al menù di programmazione (il display mostrerà un carattere "*" per ogni cifra digitata). **Premere "ENTER".**
3	CODE:****** NEW:	Se necessario digitare un nuovo codice di accesso alla programmazione (6 cifre). **Premere "ENTER".**
4	TRADE C.:XXXX NEW:	Digitare il nuovo "TRADE CODE" (fino a 6 cifre)[1] o lasciarlo invariato (se presente). **Premere "ENTER".**
5	0=STAND. 1=MAIN 0=NEW	Digitare 0 se il pannello è utilizzato in sistemi ad uno o più ingressi sullo stesso livello o in ingressi secondari di un sistema con ingressi principali e secondari, digitare 1 se il pannello è usato per un ingresso principale in sistemi con ingressi principali e secondari. **Premere "ENTER".**
6	MEM.LOCATION:	Digitare il numero della locazione di memoria da programmare (1..998)[2] o niente per saltare alla fase di programmazione nr.6. **Premere "ENTER".**
6.1	FLAT:FFFFFF NEW:	Digitare il nuovo codice appartamento "FLAT CODE" (fino a 6 cifre) o lasciarlo invariato (se presente). Digitando il "FLAT CODE" tramite la tastiera, il visitatore può chiamare direttamente l'appartamento cercato. **Premere "ENTER".**
6.2	ID PHONE:II NEW:	Digitare l'indirizzo del citofono "ID PHONE" (da 1 a 99)[3] o lasciarlo invariato se esistente. L'ID PHONE è l'indirizzo fisico del citofono/videocitofono situato all'interno dell'appartamento. **Premere "ENTER".**
6.3	ID BLOCK:BB NEW:	Digitare l'indirizzo del blocco "ID BLOCK" (2 cifre – da 1 a 15) o lasciarlo invariato se esistente. L'ID BLOCK è l'indirizzo del blocco secondario (impostato sull'Art.2306 relativo al blocco) al quale il citofono/videocitofono/relè appartiene. Questa programmazione è presente solo se è impostato il modo main. **Premere "ENTER".**
6.4	DOOR CODE:DDDDDD NEW:	Digitare il nuovo codice apri-porta "DOOR CODE" (fino a 6 cifre) o lasciarlo invariato (se esistente). Il "DOOR CODE" è il codice che, digitato dalla tastiera, permette di aprire la porta d'ingresso. **Premere "ENTER".**
6.5	USER NAME: UUUUUUUUUUUUUUU	Digitare il nuovo nome utente "USER NAME" (fino a 16 caratteri) o lasciarlo invariato (se esistente). Lo "USER NAME" è il nome mostrato quando il visitatore scorre il repertorio nomi (solo su Art. 4302NR). **Premere "ENTER", il programma torna all'inizio della fase 6.**
7	SPEECH TIME:SSS	Digitare il nuovo tempo di conversazione "SPEECH TIME" (fino a 3 cifre in secondi) o lasciarlo invariato se esistente. Questo tempo indica la durata massima di una conversazione. **Premere "ENTER".**
8	DOOR TIME:DDD	Digitare il nuovo tempo d'apertura porta "DOOR TIME" o lasciarlo invariato (se esistente). Al comando di apertura porta il relè resterà attivo per il tempo programmato tramite queste voce. **Premere "ENTER".**
9	DEVICE N:NN	Digitare il nuovo numero dispositivo "DEVICE NO" (da 1 a 15) o lasciare invariato (se esistente). Questo numero iden- tifica univocamente il posto esterno per l'operazione di auto-accensione (vedi istruzioni videocitofono). **Premere "ENTER".**
10	1=ENG, 2=IT, 3=ESP 4=POR, 5=FR, 6=GER	Il display mostra la lingua correntemente selezionata tramite il relativo numero sottolineato. Per cambiare l'impostazione digitare il numero corrispondente alla lingua che si desidera selezionare. **Premere "ENTER".**
11	1=NO, 2=ST, 3=CMB SPEECH BOARD	Il display mostra il modo operativo della "SPEECH BOARD" (sintesi vocale)[4] tramite il relativo numero sottolineato. Per cambiare l'impostazione digitare il numero corrispondente alla lingua desiderata. **Premere "ENTER".**
12	TEST MODE: 1-2, ENTER=END	Scegliere il modo test[5] desiderato o premere "ENTER" per uscire dalla programmazione. **Premere "ENTER".**

Note

1 Il "TRADE CODE" è il codice apri-porta riservato ai visitatori periodici come il postino, il lattaio ecc. Tale codice è operativo solo se il relativo ingresso TRD sulla morsettiera di connessione è abilitato da un segnale di massa.

2 Le locazioni di memoria "0" e "999" sono riservate rispettivamente alla memorizzazione dello "stand-by logo" e dello "switched logo" che sono due messaggi di 16 caratteri ciascuno che vengono mostrati alternativamente quando il pannello è in stand-by. Questi messaggi possono essere personalizzati per fornire aiuto ai visitatori.

3 l'ID PHONE è l'indirizzo impostato tramite il dip-switch ad 8 vie presente all'interno del citofono/videocitofono.

4 Nel modo 1 la speech board è disabilitata, nel modo 2 i numeri vengono comunicati una cifra alla volta mentre nel modo 3 i numeri sono comunicati come da relativa pronuncia.

5 Ciascuno delle 2 modalità di test effettua una chiamata ai citofoni/videocitofoni memorizzati nell'unità per verificarne la risposta.
Nel modo 1 l'unità esegue un test rapido senza accendere il citofono/videocitofono ed esce al primo errore riscontrato (il display indica il codice di errore, vedi relativa tabella). Il modo 2 è uguale all'uno con la differenza che gli eventuali errori vengono segnalati con lo stesso messaggio per circa 5 secondi ma il test prosegue fino all'ultima periferica.

MODO TEST: TABELLA CODICI DI ERRORE

Codice	Messaggio / Descrizione
1	Utente chiamato non presente: la periferica associata all'utente non risulta presente nel sistema.
2	Utente chiamato presente, ma non risponde: la periferica associata all'utente risulta presente nel sistema, ma non risponde.
3	Altre trasmissioni rilevate sul BUS: a seguito di una chiamata da un secondo posto esterno o una conversazione intercomunicante.
4	Utente chiamato in privacy: il citofono/videocitofono associato all'utente chiamato è nel modo "privacy".
5	La chiusura della conversazione non viene rilevata: il citofono/video associato all'utente chiamato non rileva la "fine conversazione".

IMPOSTARE LA TELECAMERA PRINCIPALE E LA CHIAMATA AUDIO VIDEO

	La telecamera principale è quella incorporata nel pannello: durante una chiamata o una auto-accensione, il monitor mostra il video proveniente dalla telecamera incorporata nel posto esterno. Per visualizzare il video proveniente dalla telecamera esterna (se collegata) agire sul relativo pulsante del videocitofono.
	La telecamera principale è quella esterna: durante una chiamata o una auto-accensione, il monitor mostra il video proveniente dalla telecamera esterna. Per visualizzare il video proveniente dalla telecamera incorporata nel pannello agire sul relativo pulsante del videocitofono.
	La chiamata avvia sia l'audio che il video (posizione di default per posti esterni di tipo audio/video).
	La chiamata avvia solamente l'audio (quando il pannello audio viene utilizzato in un impianto video, questa opzione evita che le chiamate dal pannello audio provochino l'accensione del monitor del videocitofono).

NOTE TELECAMERA

⚠ **PRECAUZIONI SULLA TELECAMERA**

- **Si ricorda che L'APERTURA DEL MODULO NE INVALIDA LA GARANZIA. Inoltre l'eventuale ingresso di polvere potrebbe COMPROMETTERE LA QUALITÀ DELL'IMMAGINE.**
- **RIMUOVERE LA PELLICOLA PROTETTIVA SOLO AL TERMINE DELL'INSTALLAZIONE E DELL'AVVENUTO COLLAUDO CON SUCCESSO per evitare graffi che potrebbero COMPROMETTERE LA QUALITÀ DELL'IMMAGINE.**

CAMPI DI VISUALE

I campi di visuale per la telecamera standard sono 55° per l'angolo verticale e 115° per l'angolo orizzontale mentre per la telecamera Wide Angle sono 80° per l'angolo verticale e 170° per l'angolo orizzontale.

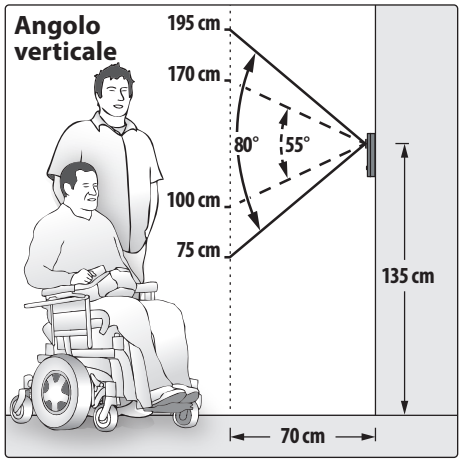

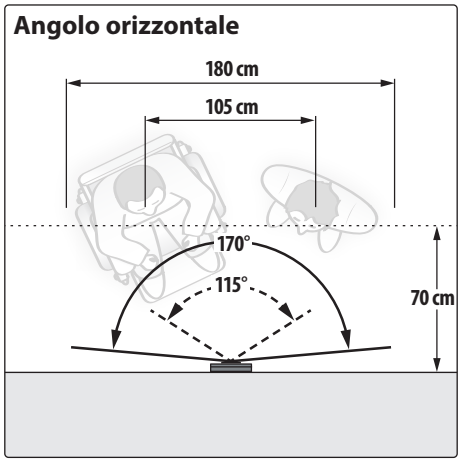

– – – – Telecamera standard ——— Telecamera Wide Angle

DISTANZA DI ILLUMINAZIONE MASSIMA DALLA CAMERA DI NOTTE

I LED di illuminazione all'interno della camera illuminano correttamente il visitatore quando si trova a una distanza massima di 50 cm.

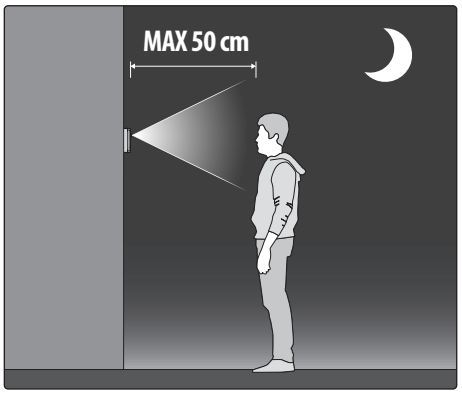

SEGNALI MORSETTERIA DI CONNESSIONE

NC	Relè incorporato – contatto normalmente chiuso	**Max 12-24 Vac/dc 3A**
VLI	Morsetti utilizzati per per l'attivazione della serratura tramite scarica capacitiva	
VLO		
COM	Relè incorporato – contatto comune	
NO	Relè incorporato – contatto normalmente aperto	**Max 12-24 Vac/dc 3A**
–	Massa	
BUS	Morsetti di collegamento al BUS	
BUS		
TRD	Ingresso attivo basso segnale "Trade Visitor" – quando il segnale è attivo, il "trade code" è abilitato	
PTE	Ingresso attivo basso segnale "Push to Exit" – quando il segnale è attivo, viene abilitata l'apertura della porta d'ingresso	
VID2	Ingresso segnale video composito telecamera esterna	
+V2	Uscita 12Vdc 150mA Max per alimentazione telecamera esterna	
GND	Massa segnale video e uscita **+V2** (calza del cavo coassiale e 0V verso la telecamera)	

PULIZIA DELLA PLACCA

Usare un panno morbido e pulito. Usare acqua tiepida o un detergente non aggressivo.

Non usare:

- prodotti abrasivi
- prodotti contenenti cloro
- prodotti per la pulizia dei metalli
- prodotti antiossidanti

SPECIFICHE TECNICHE

Formato e montaggio:	2 moduli sistema modulare Serie 4000
Risoluzione telecamera:	976 x 496 pixel, PAL - 700TV line
Pulsanti:	18 (Art. 4302N - Art. 4302NV) 15 (Art. 4302NR - Art. 4302NRV)
Programmazioni:	Tramite tastiera o PC
Regolazioni:	Volume speech board Bilanciamento Volume microfono Volume altoparlante
Interfacce:	RS-232 per collegamento con PC
Memoria:	Fino a 998 utenti Fino a 100 appartamenti (max 100 dispositivi)
Assorbimenti:	Stand-by: 50mA In funzione: 150mA Picco: 200mA
Tensione di lavoro:	Fornita dalla linea BUS
Temperatura di lavoro:	-20 +60 °C

⚠ **MONTAGGIO CON SUPPORTO DA INCASSO O SUPERFICIE SERIE 4000**

Per procedere con l'installazione del pannello con Art. 4852 o Art. 4882, rimuovere dalla cornice di supporto la traversa (A) come indicato in figura.

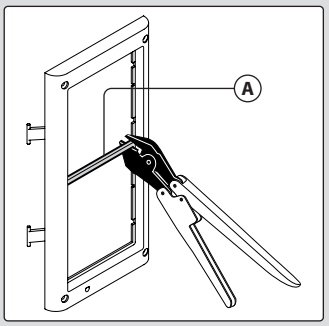

Norme generali di installazione

TIPOLOGIE DI CAVI E SEZIONI

Il sistema VX2300 può utilizzare diverse tipologie di cavi che in accordo con le loro specifiche possono permettere di coprire distanze complessive fino a 400 metri. **Si sconsiglia l'utilizzo di cavi schermati** a causa dell'alta capacità parassita introdotta. Non è inoltre consigliato raddoppiare i cavi perché potrebbe incrementare la capacità parassita. Le tabelle che segue indicano i valori di resistenza, capacità e distanza massima consentita per diverse tipologie di cavi (i valori di resistenza e capacità sono riferiti a un campione di cavo di 100m).

TABELLA DISTANZE CON DISTRIBUZIONE PASSIVA DEL SEGNALE VIDEO (318S/318)

Cavo	Sez. (mm2)	Resistenza[1]	Capacità[2]	A[3]	B+C[3]	A+B+C[4]	Max Cavo[4]
Videx cm2	1.00	2.5Ω	5.0nF	150	100	250	800
Telefonico	0.28	6.5Ω	5.5nF	75	60	135	800
UTP Cat.5 (solo una coppia)	0.22	8Ω	4.9nF	60	40	100	800
Unifilare	0.8/1	2.5Ω	10nF	40	25	65	400

TABELLA DISTANZE CON DISTRIBUZIONE ATTIVA DEL SEGNALE VIDEO (317/319)

Cavo	Sez. (mm2)	Resistenza[1]	Capacità[2]	A[3]	B[3]	C[3]	A+B+C[4]	Max Cavo[4]
Videx cm2	1.00	2.5Ω	5.0nF	200	200	50	450	800
Telefonico	0.28	6.5Ω	5.5nF	100	100	40	240	800
UTP Cat.5 (solo una coppia)	0.22	8Ω	4.9nF	80	80	30	190	800
Unifilare	0.8/1	2.5Ω	10nF	50	50	25	125	400

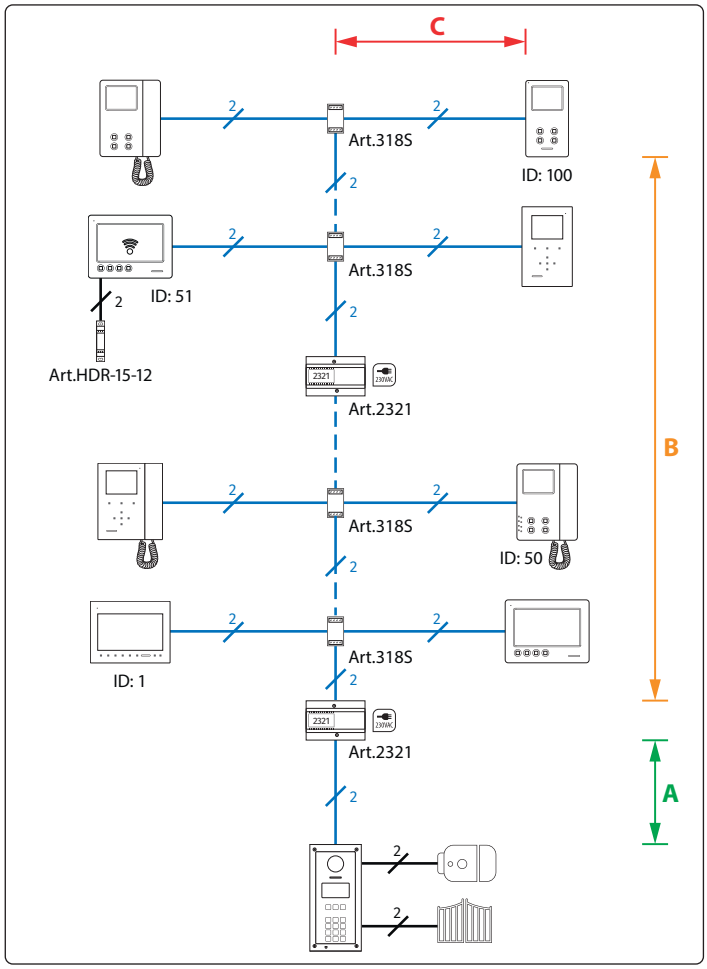

1. Resistenza massima del cavo per 100 metri.
2. Capacità massima del cavo per 100 metri.
3. Lunghezza massima in metri del tratto di cavo dal punto di partenza al punto di arrivo.
4. Distanza massima in metri, sommando le tratte di cavi coinvolte, nella chiamata tra il posto esterno e il videocitofono di destinazione.
5. Quantità massima in metri di cavo impiegato complessivamente nell'impianto. In presenza di scambiatori di blocco Art. 2306, è ammesso l'utilizzo di un quantitativo maggiore di cavo purché, per ogni blocco, il totale del cavo usato per interconnettere i blocchi più il totale del cavo impiegato nel blocco non superi mai gli 800 metri: usando cavo CM2, se in una installazione con 3 blocchi secondari ho già utilizzato 200 metri di cavo per interconnettere i posti esterni principali e i blocchi, dietro ogni blocco potrò utilizzare fino a 600 metri di cavo per un totale di 200+600+600+600 = 2000 metri di cavo.

NOTE:

- **Si sconsiglia vivamente l'utilizzo di cavi schermati** a causa dell'elevata capacità parassita introdotta.
- Nel caso di cavi multicoppia (UTP Cat.5/6) utilizzare solo una coppia twistata delle 4 disponibili.
- Per la realizzazione dell'impianto è necessario che i cavi utilizzati siano **canalizzati separatamente dalle linee della rete elettrica** o da altre linee di alimentazione in genere, in caso contrario, la diretta esposizione ad interferenze elettromagnetiche potrebbe causare disturbi nella parte audio/video e perdita di funzionalità nella comunicazione digitale. Dove sia necessario riutilizzare i cavi esistenti, potrebbe essere necessario l'uso di partitori di piano attivi come Art. 317 e Art. 319.

IMPOSTAZIONE DEI DISPOSITIVI COLLEGATI AL BUS E DISTRIBUZIONE VIDEO

- Quando si modificano le impostazioni del dip switch, scollegare il dispositivo dal bus per almeno 1 minuto per consentire all'unità di scaricarsi completamente.
- Quando si dispone di più dispositivi nello stesso appartamento, tutti i dispositivi devono essere collegati allo stesso distributore video (Art. 317 o Art. 319): ciò significa che non è possibile utilizzare due distributori video Art. 318 per un appartamento dove si dispone di 4 videocitofoni/citofoni.
- Dopo aver completato l'installazione procedere al test dell'impianto. Il segnale video può essere regolato in diversi punti, tra cui distributori, scambiatore di ingresso e amplificatori di BUS.

Norme generali di installazione

COME ALIMENTARE LOCALMENTE I MONITOR

Lo schema a fianco mostra come collegare un alimentatore locale per tutte quelle situazioni in cui è necessario (ad esempio quando ci sono 4 videocitofoni con lo stesso indirizzo che devono accendersi contemporaneamente).
Lo switch 4 dell'**SW3** va impostato in entrambi i casi in posizione ON.

⚠ **NOTA! RISPETTARE LE POLARITÀ DEI COLLEGAMENTI COME MOSTRATO NELLO SCHEMA.**

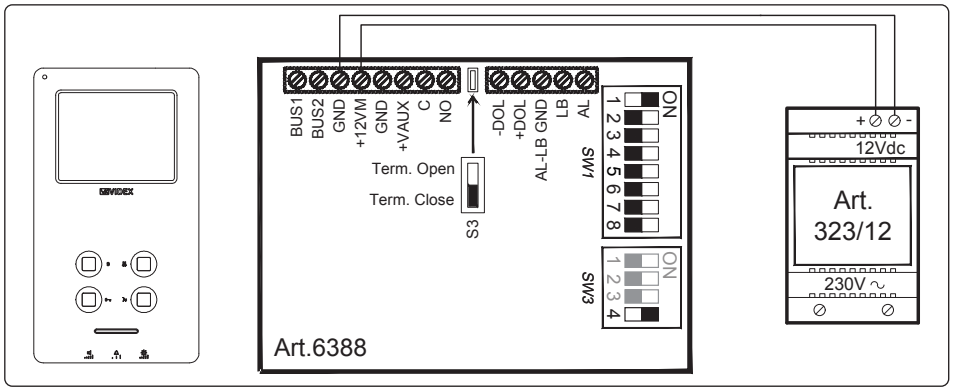

TABELLA INDIRIZZI PER 1..99 PER BANCHI DIP-SWITCH CON ON VERSO L'ALTO

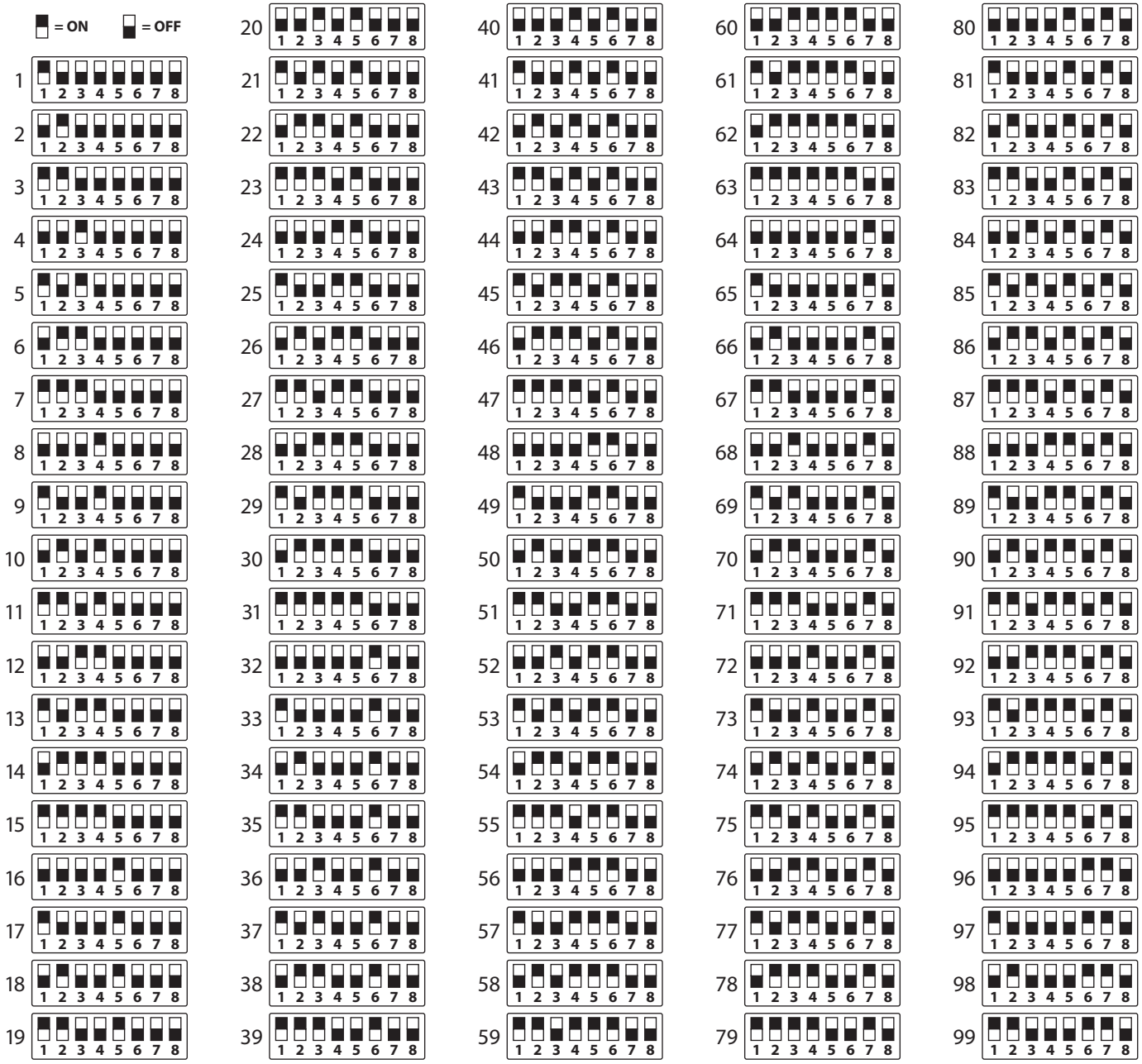

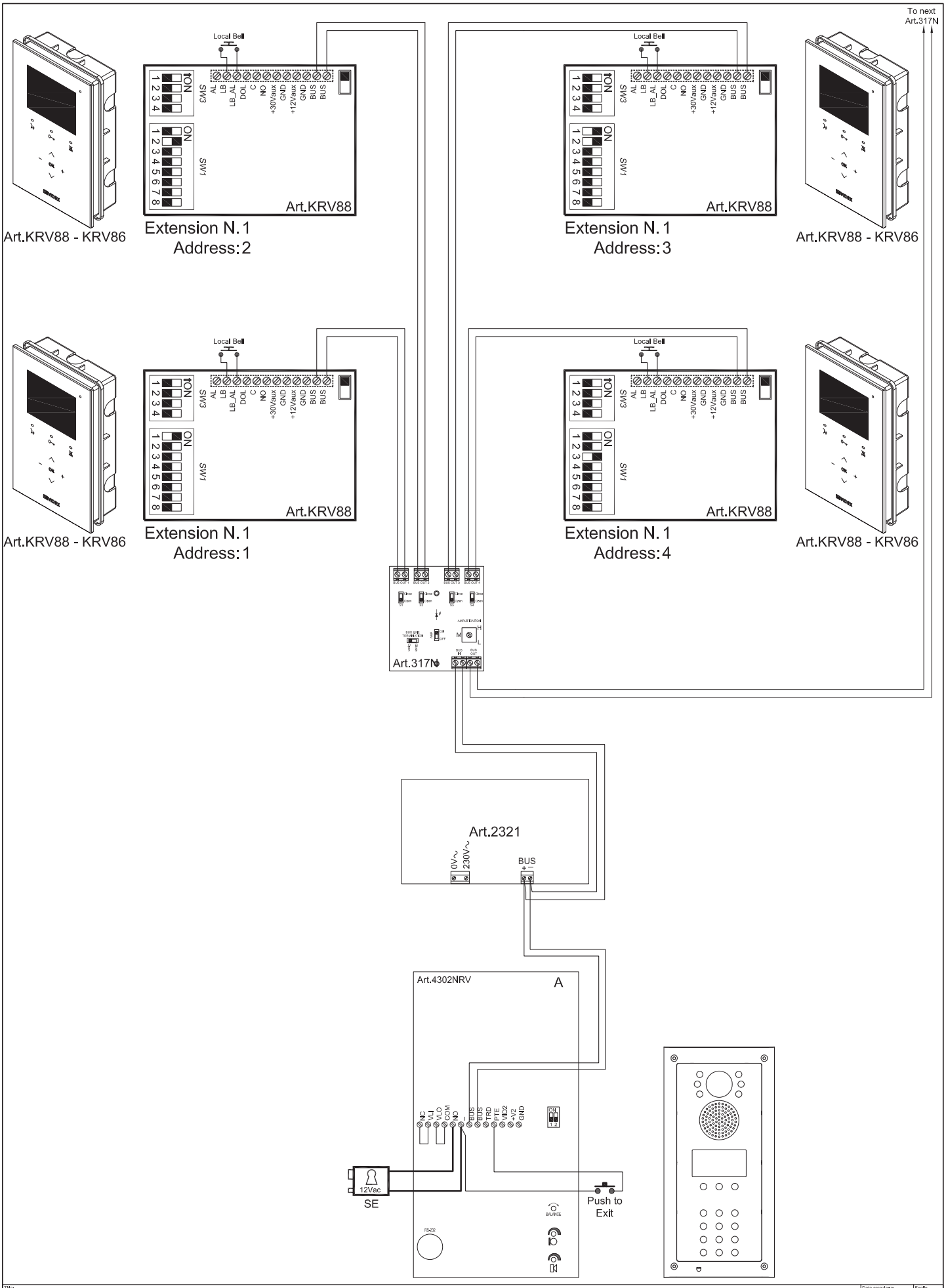

Title: .		Data creazione: 05/03/2020	Foglio 1 / 1
Titolo: .		Data modifica: 05/03/2020	
Videx Electronics S.p.A. Via del Lavoro 1, 63846 Monte Giberto (FM) Phone: +39 0734 631669 - Fax +39 0734 631669 www.videx.it - info@videx.it	Notes: . Note: .	Autore: Marco Rongoni	
		Cod.File: 23kvd036l2.dwg	

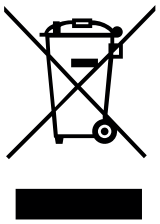

ENG DISPOSAL

In accordance with the Legislative Decree no. 49 of 14 March 2014 "Implementation of the Directive 2012/19/EU on waste electrical and electronic equipment (WEEE)".
The crossed-out bin symbol on the equipment or on the packaging indicates that when the product reaches the end of its lifetime, it must be collected separately from mixed municipal waste. The user must, therefore, dispose of the equipment at the end of its lifetime in the suitable waste collection centres or bring it to the retailer during the purchase of a new equipment of equivalent type at the ratio of one-to-one. Furthermore, the user is allowed to dispose of the WEEEs of very small size (domestic appliances without any external dimension exceeding 25 cm (9.84 inches) for free to the retailers, without any purchase obligation. The correct waste disposal of the WEEEs contributes to their reuse, recycling and recovery and avoids potential negative effects on the environment and human health due to the possible presence of dangerous substances within them.

ITA SMALTIMENTO

Ai sensi del Decreto Legislativo 14 marzo 2014, n° 49 "Attuazione della direttiva 2012/19/UE sui rifiuti di apparecchiature elettriche ed elettroniche (RAEE)".
Il simbolo del cassonetto barrato riportato sull'apparecchiatura o sulla sua confezione indica che il prodotto alla fine della propria vita utile deve essere raccolto separatamente dagli altri rifiuti urbani misti. L'utente dovrà, pertanto, conferire l'apparecchiatura giunta a fine vita presso gli idonei centri di raccolta differenziata oppure riconsegnarla al rivenditore al momento dell'acquisto di una nuova apparecchiatura di tipo equivalente, in ragione di uno a uno. L'utente ha, inoltre, la possibilità di conferire gratuitamente presso i distributori, senza alcun obbligo di acquisto, per i RAEE di piccolissime dimensioni (per le apparecchiature di tipo domestico con nessuna dimensione esterna superiore a 25 cm).
L'adeguata raccolta differenziata dei RAEE contribuisce al loro riutilizzo, riciclaggio e recupero ed evita potenziali effetti negativi sull'ambiente e sulla salute umana dovuti alla eventuale presenza di sostanze pericolose al loro interno.

FRA ÉLIMINATION

Conformément au décret législatif n ° 49 du 14 mars 2014 relatif à l' « Application de la directive 2012/19 / UE relative aux déchets d'équipements électriques et électroniques (DEEE) ».
Le symbole de la poubelle barrée sur l'équipement ou sur son emballage indique que le produit en fin de vie utile doit être collecté séparément des autres déchets municipaux en mélange. L'utilisateur doit donc remettre l'équipement en fin de vie aux centres de collecte appropriés ou le restituer au revendeur lors de l'achat d'un nouveau type d'équipement équivalent, dans le rapport de un à un. De plus, l'utilisateur a la possibilité de conférer gratuitement aux distributeurs, sans aucune obligation d'achat, de très petits DEEE (pour les appareils ménagers sans dimensions extérieures supérieures à 25 cm).
La collecte séparée adéquate des DEEE contribue à leur réutilisation, leur recyclage et leur valorisation et évite les éventuels effets négatifs sur l'environnement et la santé humaine en raison de la présence possible de substances dangereuses dans ceux-ci.

SPA ELIMINACIÓN

De conformidad con el Decreto legislativo n. 49 de 14 de marzo 2014 "Aplicación de la Directiva 2012/19/UE relativa a residuos de aparatos eléctricos y electrónicos (RAEE)".
El símbolo del contenedor tachado indicado sobre los aparatos o sobre los embalajes señala que el producto al final de su vida útil debe ser recogido separadamente de otros residuos municipales mezclados. Por tanto, el usuario deberà conferir los aparatos al final de su vida útil en los apropriados centros de recogida selectiva o devolverlos al revendedor al momento de la compra de nuevos aparatos equivalentes, en una relación de uno a uno. Además, el usuario tiene la posibilidad de entregar sin cargo a los distribuidores, sin ninguna obligación de compra, los RAEEs muy pequeños (para electrodomésticos sin dimensiones externas superiores a 25 cm).
La recogida selectiva apropriada de los RAEEs contribuye a su reutilización, reciclaje y valorización y evita potenciales impactos negativos sobre el medio ambiente y la salud humana debidos a la possible presencia de substancias peligrosas dentro de ellos.

NLD VERWIJDERING

In overeenstemming met het Wetsbesluit nr. 49 van 14 maart 2015 "Implementatie van de Richtlijn 2012/19/EU inzake afgedankte elektrische en elektronische apparaten (AEEA)".
Het doorgekruiste vuilnisbaksymbool op het apparaat of de verpakking geeft aan dat het product aan het einde van zijn levensduur niet samen met het gewone huisvuil weggegooid mag worden. De gebruiker moet het apparaat aan het einde van zijn levensduur inleveren bij een gepast inzamelpunt of de winkel waar hij een nieuw apparaat van een gelijksoortig type zal kopen. De gebruiker kan tevens AEEA's van een zeer klein formaat (huishoudapparaten met een buitenafmeting kleiner dan 25 cm (9,84 inch) gratis en zonder enige aankoopverplichting bij handelaars inleveren. Een juiste verwijdering van AEEA's draagt bij tot hergebruik, recycling en terugwinning, en voorkomt potentiële negatieve effecten op het milieu en de menselijke gezondheid door de mogelijke aanwezigheid van gevaarlijke stoffen.

POR ELIMINAÇÃO

De acordo com o Decreto Legislativo n.º 49 de 14 de março de 2014 "Implementação da Diretiva 2012/19/UE relativa aos resíduos de equipamentos elétricos e eletrónicos (REEE)".
O símbolo do caixote do lixo riscado no equipamento ou na embalagem indica que quando o produto atinge o fim da sua vida útil, deve ser recolhido separadamente dos resíduos urbanos mistos. O utilizador deve, portanto, eliminar o equipamento no final da sua vida útil nos centros de recolha de resíduos adequados ou levá-lo ao vendedor durante a compra de um novo equipamento de tipo equivalente, na proporção de um para um. Além disso, o utilizador pode eliminar gratuitamente os REEE de dimensões muito reduzidas aos vendedores, sem qualquer obrigação de compra.(só aparelhos domésticos sem qualquer dimensão externa que exceda 25 cm, ou seja 9,84 polegadas).
A correta eliminação dos REEE contribui para a sua reutilização, reciclagem e recuperação e evita potenciais efeitos negativos sobre o ambiente e a saúde humana devido à possível presença de substâncias perigosas no seu interior.

VIDEX®

Cert. N. IT05/1217

made in ITALY

MANUFACTURER
FABBRICANTE
FABRICANT
FABRICANTE
FABRIKANT
FABRICANTE
الشركة المصنِّعة

VIDEX ELECTRONICS S.P.A.
Via del Lavoro, 1
63846 Monte Giberto (FM) Italy
Tel (+39) 0734 631669
Fax (+39) 0734 632475
www.videx.it - info@videx.it

CUSTOMER SUPPORT
SUPPORTO CLIENTI
SUPPORTS CLIENTS
ATENCIÓN AL CLIENTE
KLANTENDIENST
APOIO AO CLIENTE
خدمة العملاء

VIDEX ELECTRONICS S.P.A.
www.videx.it
technical@videx.it
Tel: +39 0734-631669
Fax: +39 0734-632475

UK Customers only:
VIDEX SECURITY LTD
www.videxuk.com
Tech Line: 0191 224 3174
tech@videxuk.com

Portugal office:
VX IBÉRIA, UNIPESSOAL LDA
Rua Tenente Mário Grilo, 26 D, E, F
4200-397 Porto
Phone: (+351) 221 124 531
www.videx.it
comercial@videx.it

Singapore office:
VIDEX ASIA PACIFIC PTE LTD
1 TAMPINES NORTH DRIVE 1,
#06-08, T-Space
Singapore 528559
Phone: (+65) 81898912
commercial@videx.it

Main UK office:
VIDEX SECURITY LTD
1 Osprey Trinity Park
Trinity Way
LONDON E4 8TD
Phone: (+44) 0370 300 1240
www.videxuk.com
marketing@videxuk.com

Northern UK office:
VIDEX SECURITY LTD
Unit 4-7
Chillingham Industrial Estate
Chapman Street
NEWCASTLE UPON TYNE - NE6 2XX
Tech Line: (+44) 0191 224 3174
Phone: (+44) 0370 300 1240

Greece office:
VIDEX HELLAS Electronics
48 Filolaou Str.
11633 ATHENS
Phone: (+30) 210 7521028
(+30) 210 7521998
Fax: (+30) 210 7560712
www.videx.gr
videx@videx.gr

Danish office:
VIDEX DANMARK
Hammershusgade 15
DK-2100 COPENHAGEN
Phone: (+45) 39 29 80 00
Fax: (+45) 39 27 77 75
www.videx.dk
videx@videx.dk

Benelux office:
NESTOR COMPANY NV
E3 laan, 93
B-9800 Deinze
Phone: (+32) 9 380 40 20
Fax: (+32) 9 380 40 25
www.nestorcompany.be
info@nestorcompany.be

Dutch office:
NESTOR COMPANY BV
Business Center Twente (BCT)
Grotestraat, 64
NL-7622 GM Borne
www.nestorcompany.be
info@nestorcompany.be

CE UK CA

The product is CE marked demonstrating its conformity and is for distribution within all member states of the EU with no restrictions. This product follows the provisions of the European Directives 2014/30/EU (EMC); 2014/35/EU (LVD); 2011/65/EU (RoHS): CE marking 93/68/EEC.

Le produit est marqué CE à preuve de sa conformité et peut être distribué librement à l'intérieur des pays membres de l'union européenne EU.
Ce produit est conforme aux directives européennes 2014/30/EU (EMC) ; 2014/35/EU (LVD) ; 2011/65/EU (RoHS): marquage CE 93/68/EEC.

Het product heeft de CE-markering om de conformiteit ervan aan te tonen en is bestemd voor distributie binnen de lidstaten van de EU zonder beperkingen. Dit product volgt de bepalingen van de Europese Richtlijnen 2014/30/EU (EMC); 2014/35/EU (LVD); 2011/65/EU (RoHS): CE-markering 93/68/EEG.

يحمل المنتَج علامة التوافق الأوروبيِّ CE لإظهار توافقه مع المواصفات ذات الصِلة وإمكانية توزيعه في كافَّة دول الاتِّحاد الأوروبيِّ بدون أيَّة قيود. يلبِّي هذا المنتَج جميع متطلَّبات التوجيهات الأوروبيَّة (EMC/٢٠١٤/٣٠ EU)؛ (LVD/٢٠١٤/٣٥ EU)؛ EU/٢٠١١/٦٥ ــ (RoHS): علامة المطابقة للمواصفات الأوروبيَّة CE ٩٣/٦٨/EEC.

Il prodotto è marchiato CE a dimostrazione della sua conformità e può essere distribuito liberamente all'interno dei paesi membri dell'Unione Europea UE.
Questo prodotto è conforme alle direttive Europee: 2014/30/UE (EMC); 2014/35/UE (LVD); 2011/65/UE (RoHS): marcatura CE 93/68/EEC.

El producto lleva la marca CE que demuestra su conformidad y puede ser distribuido en todos los estados miembros de la unión europea UE.
Este producto cumple con las Directivas Europeas 2014/30/EU (EMC); 2014/35/EU (LVD); 2011/65/EU (RoHS): marca CE 93/68/EEC.

O produto tem a marca CE que demonstra a sua conformidade e destina-se a distribuição em todos os estados membros da UE, sem restrições. Este produto segue as disposições das Diretivas Europeias 2014/30/UE (EMC); 2014/35/UE (LVD); 2011/65/UE (RoHS): marcação CE 93/68/CEE.

66251370